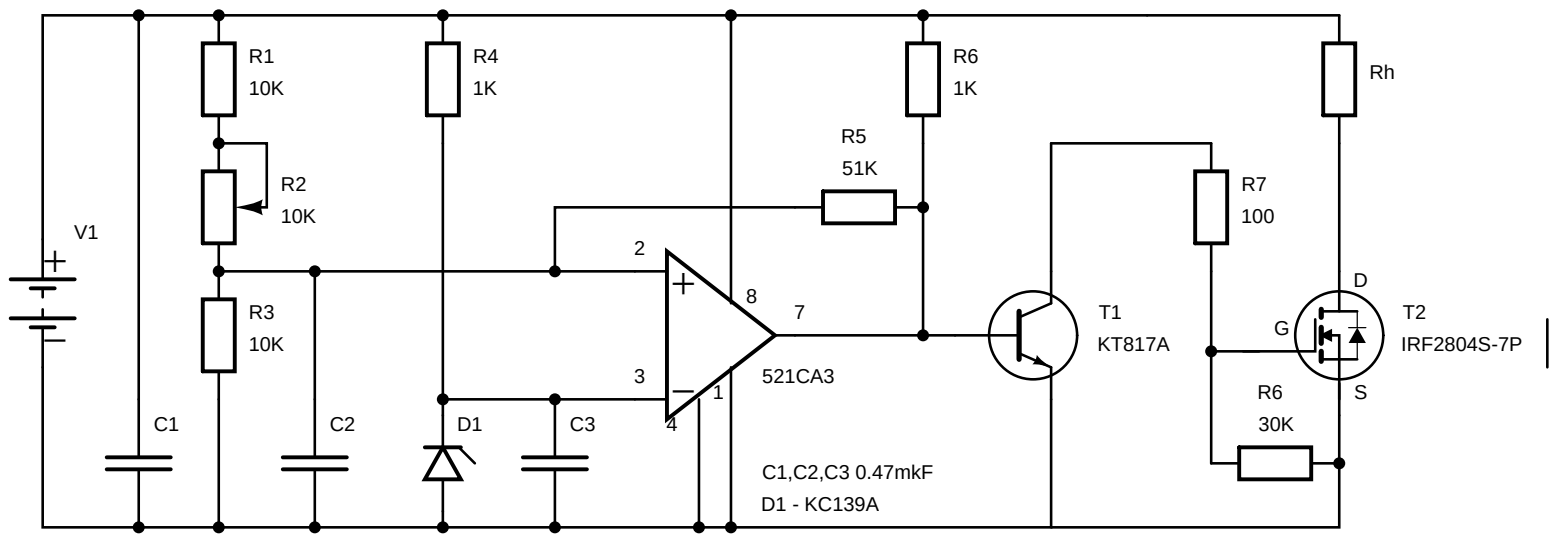
R1
10K
R4
1K
R6
1K
Rh
R5
51K
R2
10K
R7
100
V1
2
8
7
D
T1
KT817A
T2
IRF2804S-7P
G
R3
10K
3
521CA3
1
4
S
R6
30K
C1
C2
D1
C3
C1,C2,C3 0.47mkF
D1 - KC139A