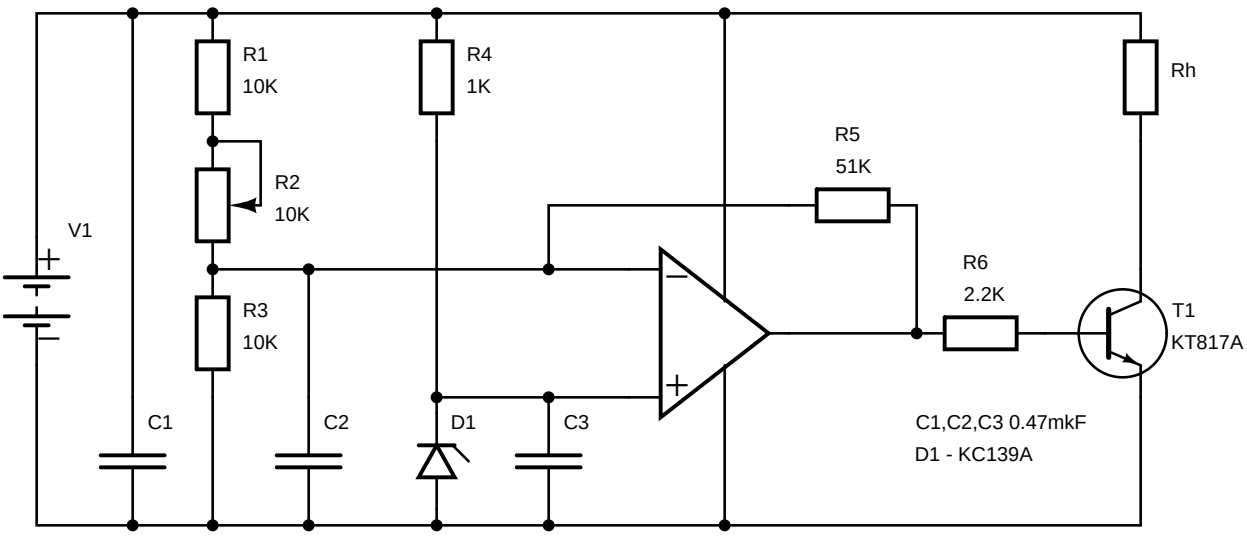
R1
10K
R4
1K
Rh
R5
51K
R2
10K
V1
R6
2.2K
T1
KT817A
R3
10K
C1
C2
D1
C3
C1,C2,C3 0.47mkF
D1 - KC139A